MOTOR	LENGTH (L)
MAC804	188
MAC804 + brake	227
MAC1004	198
MAC1404	231
MAC1404 + brake	268

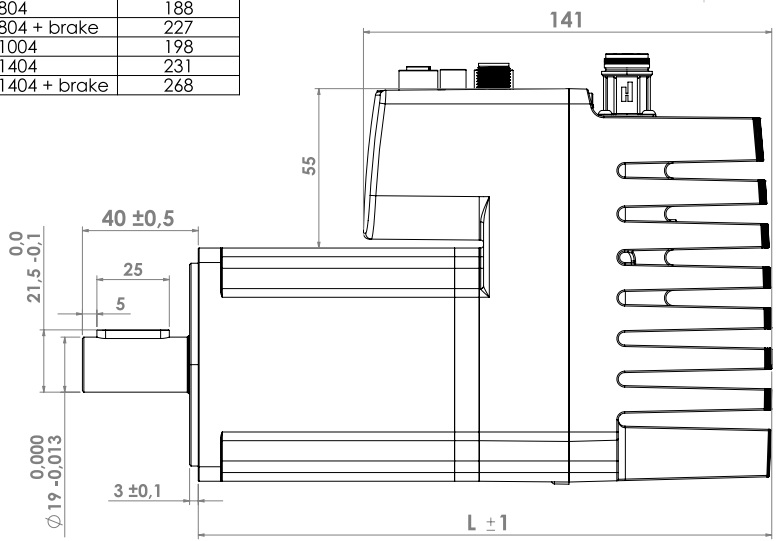

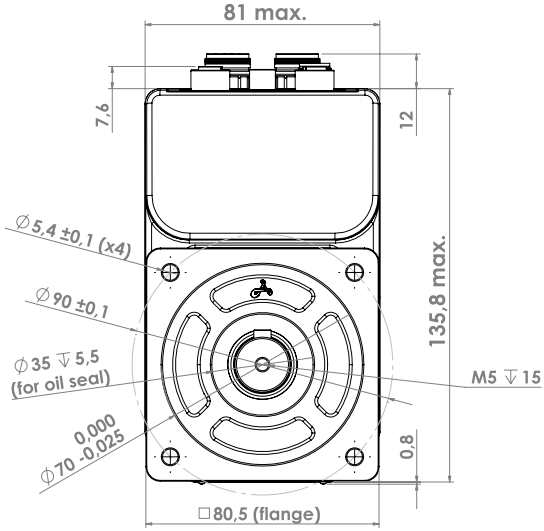

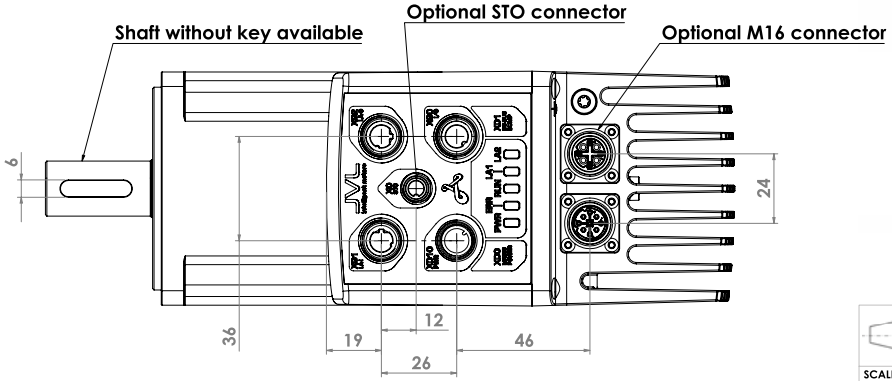

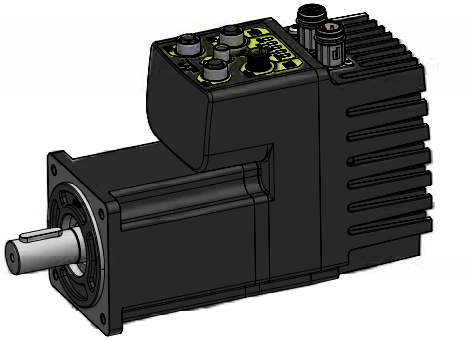

NAME: MAC-G3 xx04 SERIES

SCALE: 3:4
SHEET: 1 OF 1
SHEET FORMAT: A3

JVL intelligent motors

JVL A/S
Bregnerødvej 127
DK-3460 Birkerød
tel: +45 4582 4440
mail: jvl@jvl.dk